ビーノビ部品表

AHUM, AHRM, AH2M

（部品価格表）

山田機械工業株式會社
〒651-2404　神戸市西区岩岡町古郷１５３４
TEL　０７８（９６７）１４８１
FAX　０７８（９６７）３０９０

部品表の見方

	品番欄及び、単価欄の横線は単品では補給いたしません。
※	単価で補給いたしません。
■	旧製品に使用可能で、その部品の代わりに補給する場合があります。
３（太字）	アッセンブリ部品
アッシ	アッセンブリ部品
SW	バネ座金
W	平座金
AJ	アジャスタ
SP	コイルバネ
PK	パッキン又はガスケット
ボルト	六角ボルト

注　旧製品については旧部品表を参照して下さい。但し価格についてはお問い合わせください。

本価格は改良のため予告なく品名及び価格が変わることがあります。

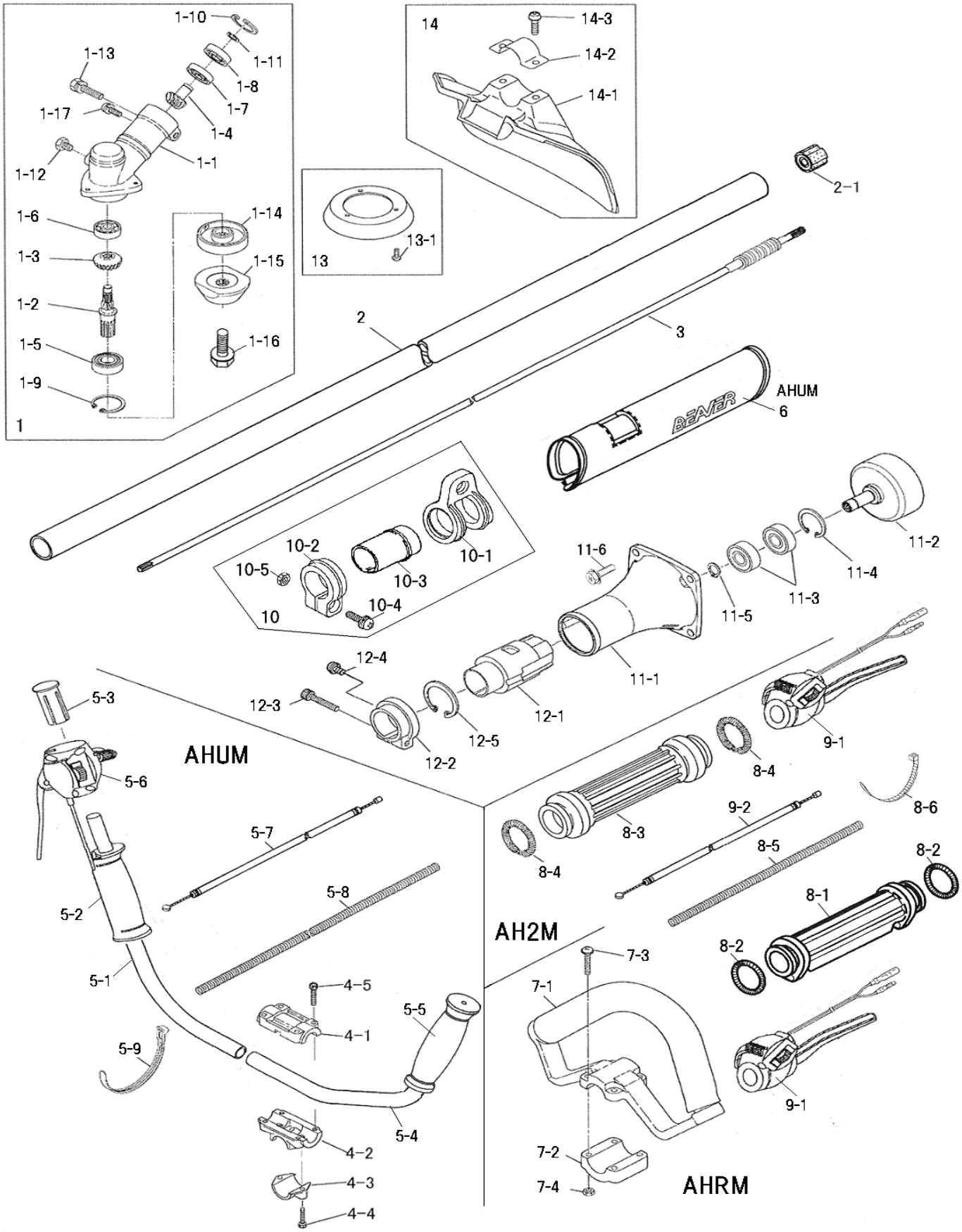
1-10
1-11
1-13
1-8
1-7
1-17
1-4
1-12
1-1
1-6
1-14
1-3
1-15
1-2
1-5
1-16
1-9
1
14
14-3
14-2
14-1
13
13-1
2-1
2
3
AHUM
6
BEAVER
10-2
10-1
10-5
10-3
10-4
10
11-6
11-2
11-4
11-3
11-5
11-1
12-4
12-3
12-1
12-5
12-2
5-3
AHUM
5-6
5-7
5-8
5-2
5-1
4-5
4-1
5-5
5-9
5-4
4-2
4-3
4-4
9-1
8-4
8-6
8-3
9-2
8-5
8-2
8-4
8-1
AH2M
8-2
7-3
7-1
9-1
7-2
7-4
AHRM

ショルダー　AHUM/AHRM/AH2M

図番	品番		部品名	個数	価格
1	3353-11000		ｷﾞﾔｹｰｽASSY（＊　○印付）	1	
	3353-11100		ｷﾞﾔｹｰｽASSY（＊印付）	1	
1-1	－	＊	ギヤケース	1	
1-2	－	＊	ギヤシャフト	1	
1-3	－	＊	ベベルギヤ	1	
1-4	－	＊	ピニオンギャ	1	
1-5	0311-26001	＊	6001　2NSベアリング	1	
1-6	0311-00627	＊	627 ベアリング	1	
1-7	0311-00609	＊	609 ベアリング	1	
1-8	0311-30609	＊	609 Z ベアリング	1	
1-9	0212-02812	＊	R-28 スナップリング	1	
1-10	0212-02412	＊	R-24 スナップリング	1	
1-11	0211-00910	＊	S-9 スナップリング	1	
1-12	0121-00608	＊	M6×8六角ﾎﾞﾙﾄ	1	
1-13	0122-10625	＊	M6X25十字穴付六角ﾎﾞﾙﾄSW	1	
1-14	3353-11210	○	刃受金具	1	
1-15	3112-11220	○	刃押え金具（3112-11221）より	1	
1-16	3156-11231	○	M8X22左ﾎﾞﾙﾄ　SW左　W　付き	1	
1-17	0111-10512		M5X12 スクリュ SW	1	
2	3366-21101		ﾒｲﾝﾊﾟｲﾌﾟｱｯｼ（＊印付）	1	
2-1	－	＊	防振ゴム　ブッシュ	6	
3	4355-25103		ﾊﾞｯﾌｧｰｼｬﾌﾄASSYΦ７×1547(新)F	1	
4	3348-22101		UﾊﾝﾄﾞﾙﾌﾞﾗｹｯﾄASSY（＊印付）	1	
4-1	3348-22111	＊	ブラケット　上	1	
4-2	3348-22121	＊	ブラケット　中	1	
4-3	3348-22130	＊	ブラケット　下	1	
4-4	1128-00522	＊	M5×22 六角穴付ボルト	2	
4-5	3353-00525	＊	M5×25　六角穴付ボルト	4	
5	3000-22208		Uハンドルアッシ(UM) 製品（完）（☆印）	1	
	3355-22102	★	Uハンドル(UM) アッシ（右）　（▲印）	1	
	3355-22121	▲	Uハンドル右(UM)コンプ　（＊印）	1	
5-1	3355-22222	＊	Uﾊﾝﾄﾞﾙ右(UT UW)	1	
5-2	3355-22334	＊	右グリップ	1	
5-3	3355-22342	＊	ハンドルキャップ(新)	1	
	3355-22110	★	Uハンドル左(UW,UM)コンプ（○印）	1	
5-4	3355-22213	○	Uﾊﾝﾄﾞﾙ左(UT UW)	1	
5-5	3355-22321	○	左グリップ（一体型と共通）	1	
5-6	3387-22413	▲	スロットルレバー（UM）L＝1000	1	
5-7	3429-22520	▲	スロットルワイヤ(72×970)	1	
5-8	3323-27320	▲	ｺﾙｹﾞｰﾄﾁｭｰﾌ　φ 7x800	1	
5-9	3355-31210	▲	コードバンド	1	
6	3324-26511		プロテクター（縫製品）	1	
7	3354-22300		ﾙｰﾌﾟﾊﾝﾄﾞﾙASSY（＊印付）	1	
7-1	3354-22310	＊	ループハンドル	1	
7-2	3354-22320	＊	ループハンドルキャップ	1	
7-3	0111-40530	＊	M5×30 スクリュ W	4	
7-4	0161-00540	＊	M5 ナット	4	

図番	品番		部品名	個数	価格
8-1	3347-22210		右グリップ(ｼｮﾙﾀﾞｰ用)	1	
8-2	3347-22320		グリップバンド	2	
8-3	3347-22310		左グリップ(ｼｮﾙﾀﾞｰ用)	1	
8-4	3347-22320		グリップバンド	2	
8-5	3355-27310		コルゲートチューブ　7×200	1	
8-6	3394-31210		結束バンド(2×80黒)	1	
9-1	3388-22412		スロットルレバー（RM/2M）L＝400	1	
9-2	3431-22521		スロットルワイヤ（420X70）	1	
10	3335-21200		ハンガASSY（＊印付）	1	
10-1	－	＊	ハンガ	1	
10-2	－	＊	クランプ	1	
10-3	－	＊	スペーサ	1	
10-4	－	＊	M5×25　スクリュ SW W	1	
10-5	－	＊	M5 ナット	1	
11	3353-31101		ｸﾗｯﾁﾊｳｼﾞﾝｸﾞｱｯｼ（＊印付）	1	
11-1	3353-31111	＊	クラッチハウジング	1	
11-2	3353-31121	＊	クラッチドラム	1	
11-3	0311-46000	＊	6000　ZZ　ベアリング	2	
11-4	0212-02612	＊	R-26 スナップリング	1	
11-5	0211-01010	＊	S-10 スナップリング	1	
11-6	3347-30616		M6×16十字穴付六角ﾎﾞﾙﾄSW W	4	
12-1	#########	※	防振ゴム（11に含む）	1	
12-2	#########		クランプ	1	
12-3	#########		M5X25六角穴付ボルト	1	
12-4	#########		M5×12 スクリュ SW, W	1	
12-5	#########	※	IRTW-36ｽﾅｯﾌﾟﾘﾝｸﾞ（11に含む）	1	
13	#########		巻付防止カバー（＊印付）	1	
13-1	#########	※	M4×10　スクリュ	3	
14	#########		ｾﾌﾃｨﾌﾟﾚｰﾄｱｯｼ（＊印付）	1	
14-1	#########	※	セフティプレート	1	
14-2	#########	※	プレートサドル	1	
14-3	#########	※	M6X15十字穴付六角ﾎﾞﾙﾄSW.W	2	
	付属品				
	3353-93422		ショルダーバンドアッシ	1	
	3353-91140		13mmボックスレンチ	1	
	5111-91180		4mm　六角棒レンチ	1	
	3123-91162		パーツ袋	1	
	3123-93411		移動時ｶﾊﾞｰ(組)	1	
	3123-93451		ゴーグル（メガネタイプ）	1	
	3353-99115		ショルダー式刈払機取扱説明書	1	
	（ﾁｯﾌﾟｿｰはエンジン同梱の為、本機には含まず）				
	3112-92331		カル刈ッタ　255×40P箱入(OEM)	1	
	ラベル				
	3366-94100		型式名ラベル(AH)	1	
	3911-94001		注意ラベル	1	
	3341-94150		取付位置シール	1	
	3375-94110		低振動桿シール	1	